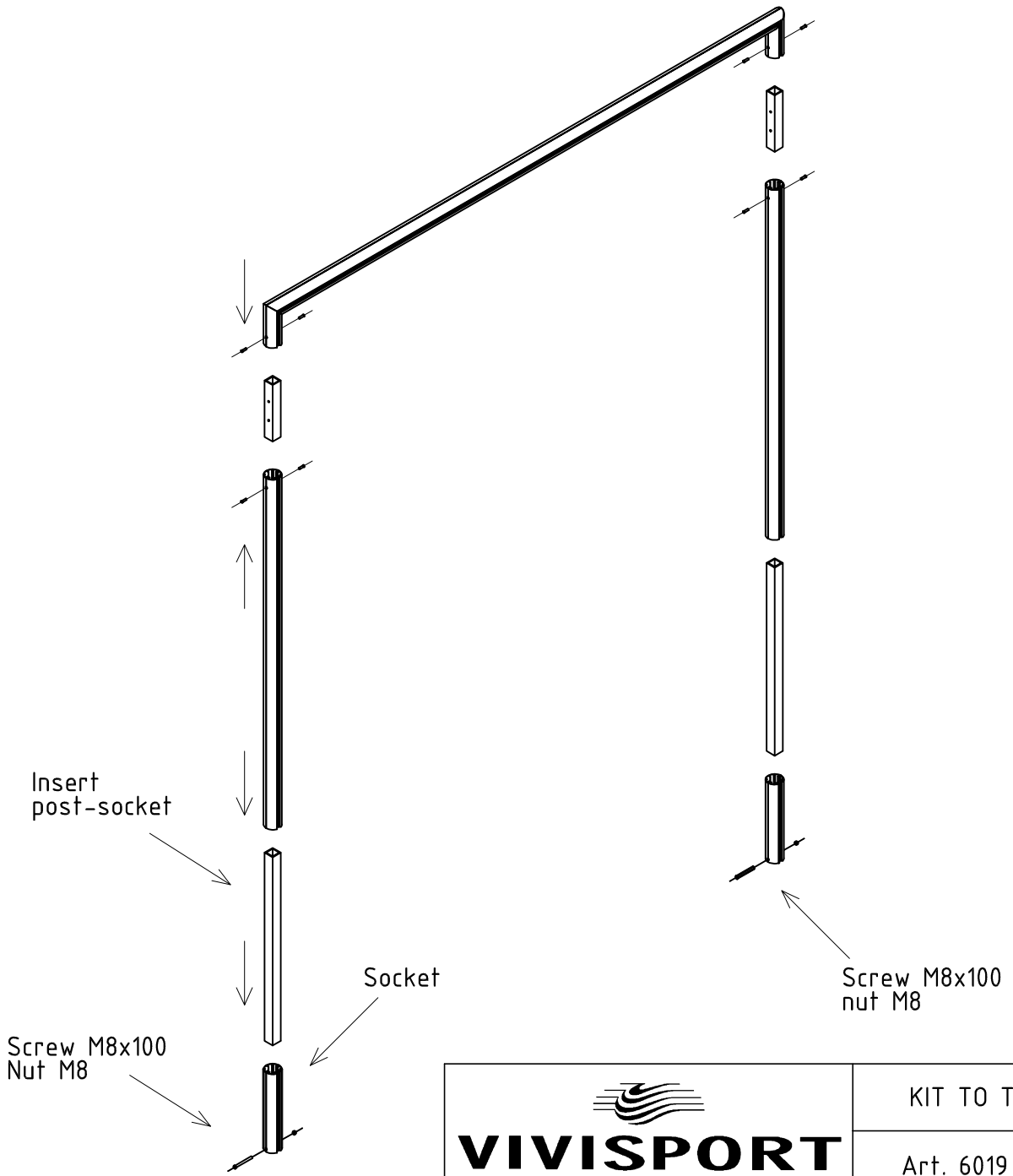

LIST OF COMPONENTS :

n° 4 inserts for post-socket
n° 4 sockets
n° 4 screws M8x100
n° 4 nuts M8

IMPORTANT:

Fix sockets building a concrete plinth as drawing below

Plint

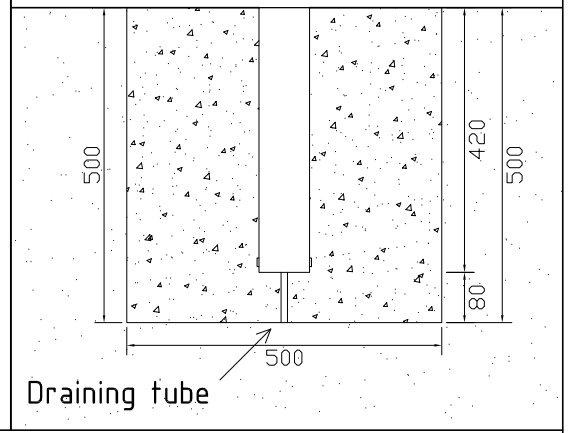

VIVISPORT
attrezzature sportive

KIT TO TRANSFORM A PORTABLE GOAL INTO A FIXED GOAL.

Art. 6019	Tolleranza su quotazioni pari a +1 -0 mm. Controllo qualità ogni 50 pezzi.	Aggiornamento n° 0	Pagina: 1/1

Questo disegno è di proprietà della Vivisport S.r.l. E' vietata la riproduzione totale o parziale senza autorizzazione.